SpeedyLux

Manuale Istruzioni

Manuale Istruzioni Operatore per Speedylux

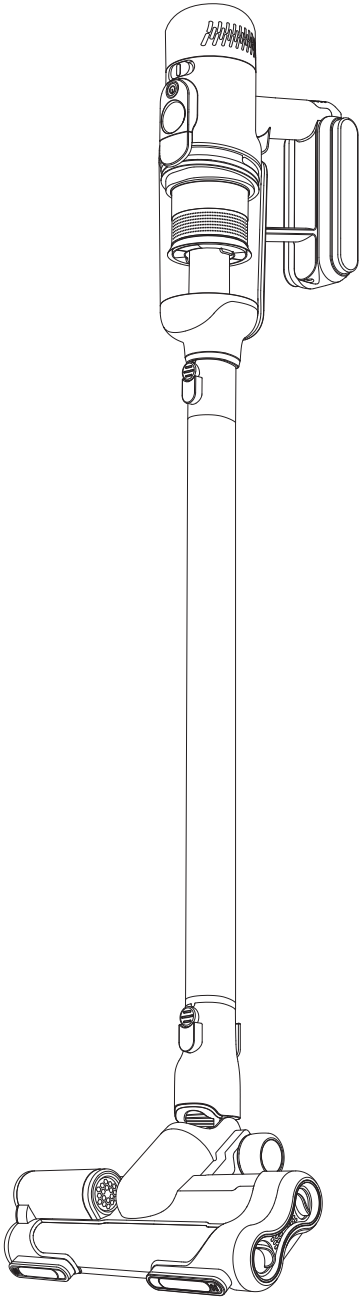

INDICE:

1. Istruzioni di sicurezza e precauzioni ---------- 32

2. Descrizione del prodotto e istruzioni ---------- 33

2.1. Corpo macchina ---------- 33

2.2. Configurazione accessori ---------- 35

2.2.1. Istruzioni dettagliate ---------- 35

2.2.2. Installazione del supporto a parete ---------- 37

3. Pulizia e conservazione del prodotto ---------- 38

3.1. Pulizia e conservazione delle parti principali ---------- 38

3.1.1. Alloggio Contenitore Polvere ---------- 38

3.1.2. Istruzioni per la ricarica ---------- 39

3.2. Pulizia e conservazione della spazzola pavimenti ---------- 41

3.2.1. Pulizia e conservazione della spazzola elettrica a doppio rullo ---------- 41

3.2.2. Pulizia e conservazione della spazzola elettrica morbida ---------- 42

4. Analisi e gestione di guasti ---------- 42

5. Componenti chimici dei materiali ---------- 45

1. Istruzioni di sicurezza

Questo apparecchio non è adatto all'utilizzo da parte di persone (compresi bambini) con capacita fisiche, sensoriali o mentali ridotte. Gli utenti che manchino di esperienza e conoscenza dell'apparecchio oppure ai quali non siano state date istruzioni relative all'utilizzo dell'apparecchio dovranno essere soggette alla supervisione da parte di una persona responsabile della loro sicurezza.

I bambini non devono giocare con l'apparecchio. La pulizia e la manutenzione della macchina non devono essere effettuate da bambini. Questo prodotto contiene batterie che sono sostituibili unicamente da personale qualificato.

ATTENZIONE: per ricaricare la batteria utilizzare esclusivamente l'unità rimovibile YLJX II AY-E350100, ZD024M350100EU fornita con il macchinario.

Spegnere l'unità prima della pulizia o della manutenzione della stessa.

1. Utilizzare SOLO su superfici asciutte. Non utilizzare su superfici bagnate o umide.

2. Non utilizzare l'apparecchio per aspirare particolari infiammabili o che rilasciano fumo (sigarette o cenere calda), particelle ultra fini (gesso, ceneri, ecc.), oggetti contundenti (vetro, spilli, chiodi, ecc.), prodotti chimici (acidi, detergenti, solventi) e liquidi infiammabili o combustibili (benzina, alcol, ecc.)

3. Mantenere capelli, vestiti e parti del corpo lontane da fessure e parti movibili dell'unità. Non indirizzare il tubo o gli accessori della macchina verso occhi, orecchie o bocca.

4. Mantenere le fessure della macchina libere da oggetti che potrebbero bloccare il funzionamento dell'apparecchio, come oggetti contundenti o più grandi del tubo aspirazione.

5. Spegnere immediatamente l'apparecchio in caso di surriscaldamento, sbalzi elettrici, rumori o odori insoliti.

6. Svuotare con frequenza il contenitore della polvere per evitare che il flusso d'aria diminuisca e che ciò provochi aspirazione debole, surriscaldamento e danneggiamento della scopa elettrica.

7. Controllare regolarmente che manico estensibile, tubo ed altri accessori non siano ostruiti e che ciò possa causare un mal funzionamento dell'apparecchio.

8. Non pulire la macchina con lubrificante, detergenti o cera.

9. Contattare l'assistenza clienti LUX in caso di necessità. Qualsiasi riparazione deve essere eseguita esclusivamente da personale autorizzato.

2. Descrizione del prodotto e istruzioni

2.1 Corpo macchina

Questo manuale è esclusivo per il modello Speedylux

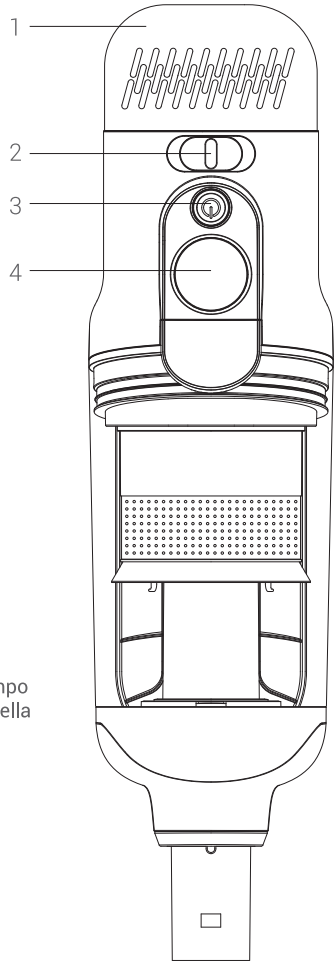

1 Hepa

SpeedyLux è dotato di filtro Hepa. Per inserirlo/sostituirlo, ruotare il contenitore situato nella parte superiore dell'impugnatura. Si consiglia di pulire il filtro ogni 3 mesi.

2 Selezione Potenza e Velocità

Spostare da sinistra a destra il pulsante per regolare la potenza di aspirazione. Si può impostare su potenza bassa (modalità lunga durata), potenza automatica (quando il cursore si trova in centro la potenza di aspirazione viene regolata automaticamente in base alla quantità di polvere rilevata) e potenza alta (modalità di aspirazione alta).

3 Pulsante di accensione/spegnimento

Premere il pulsante per accendere e spegnere la scopa elettrica.

4 Display

Versione OLED

Il display mostra: stato del motore, stato di ricarica, tempo rimanente di utilizzo, sensore polvere, icona di pulizia della macchina e molte altre caratteristiche Hi-tech.

5 Impugnatura

L'impugnatura antistatica della macchina è stata realizzata per far sì che sia ergonomica.

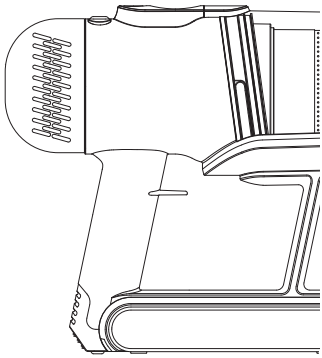

6 Batteria

La batteria in litio non deve essere ricaricata, utilizzata o lasciata vicino a fonti di calore (caloriferi, fuoco) o potrebbe risultare pericolosa.

7 Presa di ricarica

Utilizzare il cavo di alimentazione fornito in dotazione con la macchina.

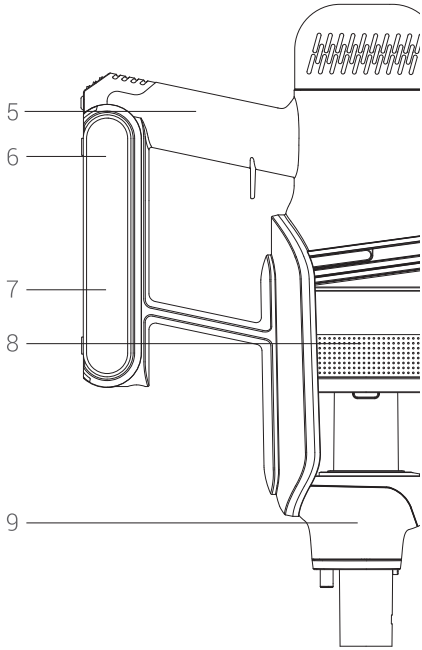

8 Contenitore della polvere

Il contenitore della polvere è fissato grazie a calamite, pertanto montaggio e smontaggio risultano comodi e veloci.

9 Bocchettone

Permette il collegamento con tutte le spazzole (elettrica a doppio rullo, lucidante, elettrica per imbottiti). Può essere collegato al tubo rigido estensibile per la spazzola elettrica per pavimenti.

2.2 Configurazione accessori

Questo manuale è esclusivo per il modello Speedylux

2.2.1 Istruzioni dettagliate

Tubo rigido estensibile

Collega la struttura principale alle spazzole

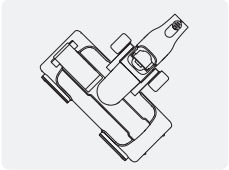

Spazzola elettrica a doppio rullo

La spazzola elettrica ha un rullo anteriore e uno posteriore. Quello anteriore ha setole morbide, quello posteriore ha setole in fibra di carbonio. È adatta per la pulizia di pavimenti, piastrelle e tappeti rasati.

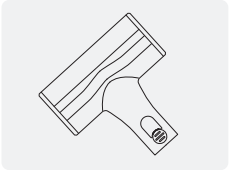

Spazzola elettrica per imbottiti

Può essere collegata direttamente al corpo macchina o al tubo rigido estensibile. È adatta per una pulizia profonda dei tessuti e di superfici in tessuto come materassi, divani, imbottiti e sedili d'auto.

⚠ Evitare di utilizzarla su materiali delicati (seta).

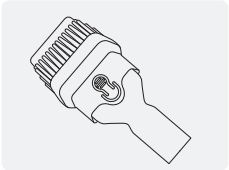

Pennello combinato

Premere il pulsante centrale del pennello per estendere o ritrarre le setole. Può essere collegato direttamente al corpo macchina o al tubo rigido estensibile. La retrazione delle setole è adatta per la pulizia di ampie aree quali desktop o piani di lavoro; l'estensione delle setole è adatta per la pulizia di superfici di oggetti irregolari quali tende, tastiere, candelabri, ecc.

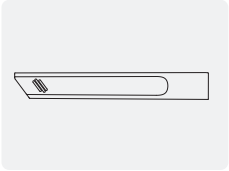

Lancia di precisione

Può essere collegata direttamente alla struttura principale o al tubo rigido estensibile. Adatta principalmente per la pulizia di aree difficili da raggiungere, quali fessure delle finestre.

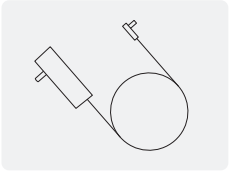

Cavo di alimentazione

Per la ricarica dell'apparecchio, collegare il cavo di alimentazione alla struttura principale.

Base di appoggio/ ricarica

Base su cui appoggiare e ricaricare la scopa elettrica. Durante la ricarica, prima collegare il cavo di alimentazione alla base e poi posizionare la macchina.

Per riporre ordinatamente la macchina, reinserire la base di ricarica lateralmente e poi posizionare la macchina.

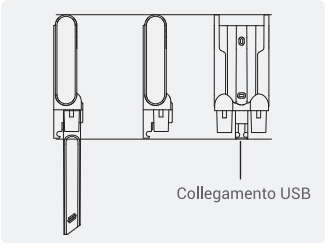

Struttura di appoggio alla parete/ ricarica

Struttura che permette di conservare e ricaricare la macchina quando collegata a tubo rigido e spazzola.

Nella parte inferiore del supporto si possono conservare sia la lancia di precisione che la spazzola con setole morbidissime.

Durante la ricarica, bisogna prima collegare il cavo di alimentazione all'adattatore del supporto e poi posizionare la macchina.

2.2.2 Installazione del supporto a parete

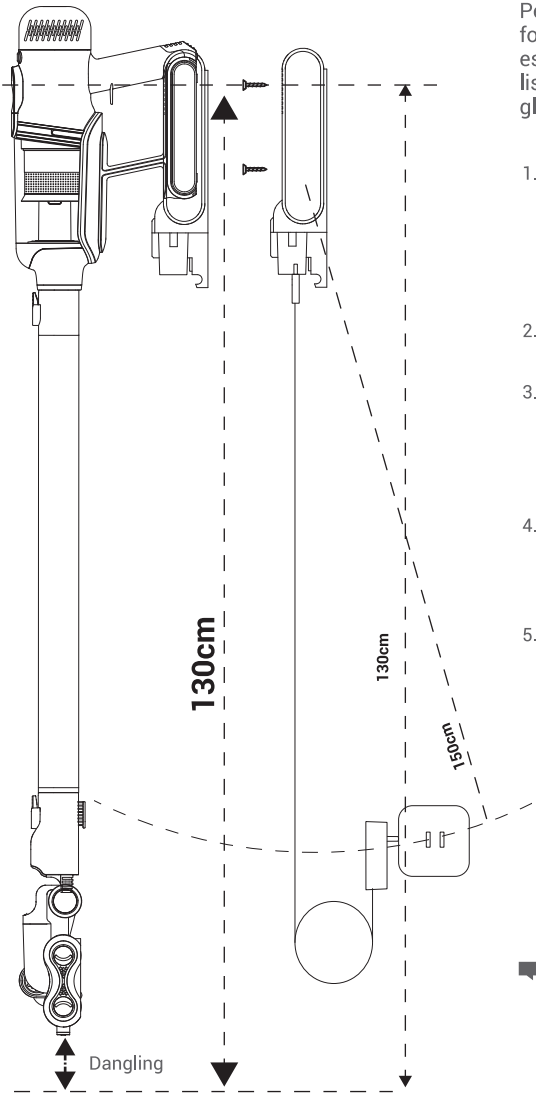

Per installare il supporto a parete, forare il muro usando viti ad espansione. Si prega di controllare la lista per verificare questa procedura e gli strumenti necessari.

1. Scegliere il punto in cui posizionare il dispositivo: tenerlo saldamente e fissare le viti della parte superiore. Si raccomanda di tenere una distanza dal pavimento di 130cm e fissare i fori della parte inferiore del dispositivo.
2. Utilizzare un trapano con punta di 5 mm per forare la parete.
3. Inserire i fisher/tasselli, inserire il dispositivo a parete nella posizione corrispondente, infine utilizzare un cacciavite per stringere le viti e fissare il dispositivo alla parete.
4. Sistemare il dispositivo in modo che rimanga verticale, di seguito stringere definitivamente le viti per completare l'installazione.
5. Inserire l'adattatore nella presa vicina al supporto a parete. Quando si deve caricare la batteria, collegare il cavo di alimentazione alla presa e posizionare la macchina nel supporto a parete verticalmente.

Suggerimento:

Posizionare il supporto a parete a non più di 150 cm di distanza dalla presa, per facilitare il caricamento dell'apparecchio.

3. Pulizia e conservazione del prodotto

3.1 Pulizia e conservazione delle parti principali

3.1.1 Alloggio Contenitore Polvere

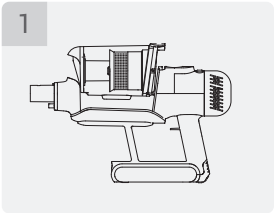

L'alloggio Contenitore Polvere è fissato alla macchina tramite una calamita. Per estrarlo, afferrarlo con le mani e sollevarlo.

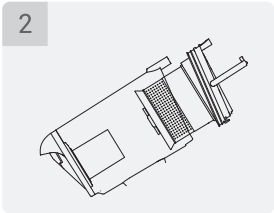

Tenere l'alloggio Contenitore Polvere saldamente. Afferrare il manico del filtro ed il gruppo filtrante.

Quando l'alloggio Contenitore Polvere è sporco, svuotarlo e pulirlo con un panno asciutto.

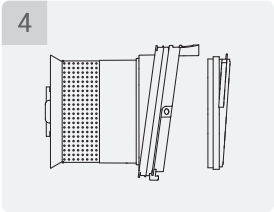

Il gruppo filtrante è composto da un filtro «a tecnologia ciclonica» e un filtro H E PA per l'aria. Il filtro HEPA può essere direttamente rimosso e pulito.

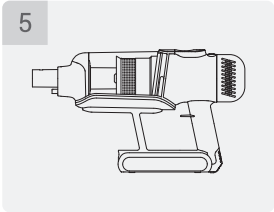

Nel corpo motore sono presenti display e interruttore: Non lavare con acqua, pulire delicatamente con uno straccio.

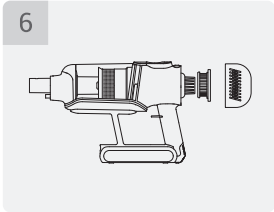

La parte del filtro HEPA da cui fuoriesce l'aria, può essere ruotata e rimossa, la parte del filtro da cui entra l'aria può essere estratta per la pulizia. Il filtro HEPA deve essere pulito ogni tre mesi.

NOTE:

1. Per assicurare il buon funzionamento del prodotto, pulire ed eseguire periodicamente la manutenzione (in base all'ambiente e alla frequenza di utilizzo del prodotto).

É consigliato sostituire il filtro interno ogni sei mesi ed il filtro esterno ogni dodici mesi.

3.1.2 Istruzioni per la ricarica

Caricamento

Avviso:

1. Per garantire sicurezza durante il trasporto, la batteria non viene caricata completamente nella fabbrica di produzione. Una volta consegnato SpeedyLux, si consiglia di caricare la batteria almeno 4 ore prima del primo impiego.
2. A batteria carica, per non rovinare la batteria, la scopa elettrica smetterà di caricarsi e il display si spegnerà dopo 10 secondi.
3. Ci sono tre tipologie di ricarica del prodotto.

N.B. Il cavo di Alimentazione viene fornito insieme al macchinario

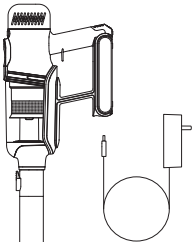

Ricarica semplice

Collegare il cavo di alimentazione alla macchina e inserirlo nella presa domestica.

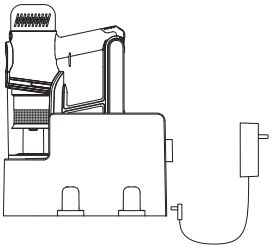

Ricarica con base di appoggio a terra

Collegare il cavo di alimentazione alla presa, inserire la spina nella presa della struttura a terra e posizionare la macchina nella zona dedicata.

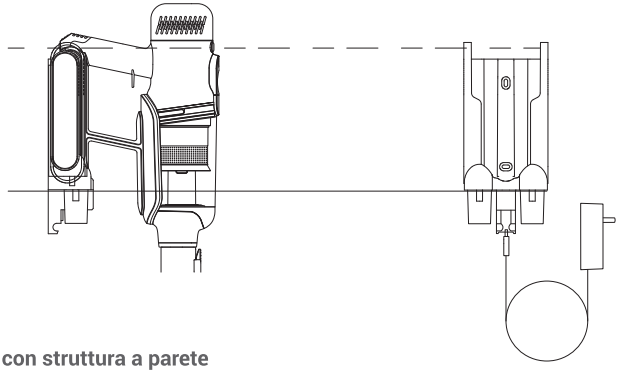

Ricarica con struttura a parete

Ricarica/ installazione del supporto a parete > vedere 2.2.2

Inserire la spina del cavo di alimentazione nella presa della struttura a parete, ruotarla e fissarla. Di seguito collegarla alla presa domestica. Una volta che il macchinario verrà inserito nello spazio dedicato, inizierà a ricaricarsi.

Note sulla ricarica

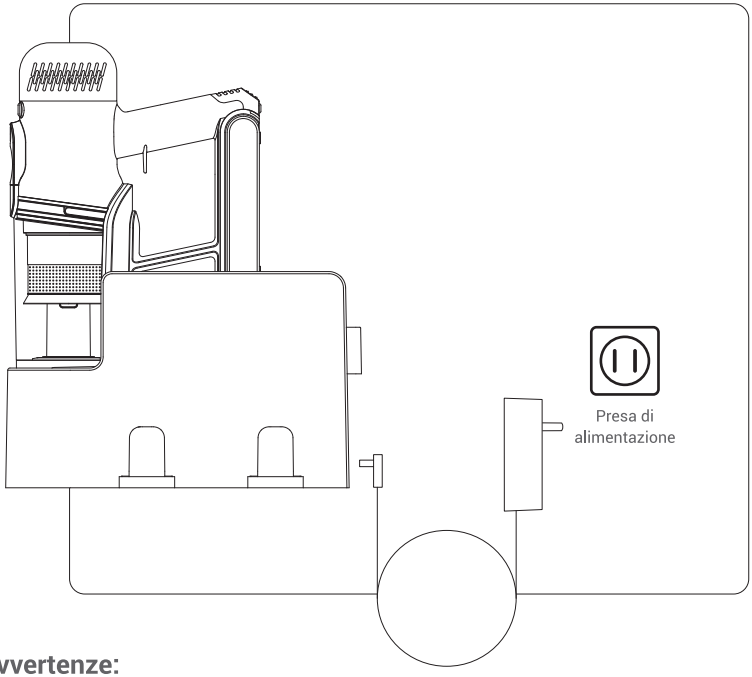

Avvertenze:

1. Una volta che la batteria risulta carica, scollegare la macchina dalla presa di corrente;

2. Non installare le strutture per la ricarica in un luogo caldo o esposto direttamente alla luce solare. Ricaricare in una stanza in cui la temperatura è compresa tra 5° e 36° C, per evitare danni durante la ricarica;

3. Posizionando l'aspirapolvere sulla base di appoggio, il prodotto smetterà di funzionare e imposterà la modalità di ricarica;

4. Durante la ricarica, la temperatura della macchina e del cavo di alimentazione aumenteranno;

5. Tempo di ricarica e di utilizzo cambiano in relazione alla temperatura della macchina stessa;

6. Durante la ricarica, la scopa elettrica può essere presa per essere utilizzata, ma avrà un'autonomia inferiore rispetto a quando è completamente carica;

7. Non utilizzare il cavo di alimentazione o la presa se risultano danneggiati;

8. Il prodotto può essere caricato unicamente con il cavo di alimentazione fornito nella confezione. Utilizzare altri cavi di alimentazione causa danni al prodotto.

3.2 Pulizia e conservazione delle spazzole pavimenti

Questo manuale è esclusivo per il modello SpeedyLux.

3.2.1 Pulizia e conservazione della spazzola elettrica a doppio rullo

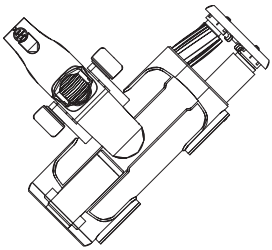

Per pulire la spazzola elettronica a doppio rullo, sfilare la struttura a rulli lateralmente.

Premere i due tasti sulla copertura laterale della spazzola ed estrarre la struttura a rulli. Per reinserirla, capovolgere la spazzola, indirizzando la parte inferiore verso l'alto, ed inserirla. Una volta spinta la copertura laterale, questa si chiuderà in maniera automatica.

La spazzola a doppio rullo è composta da un rullo a setole morbide e uno a fibre di carbonio.
Per inserire o rimuovere i rulli, avvitarli nelle posizioni dedicate della struttura a doppio rullo.

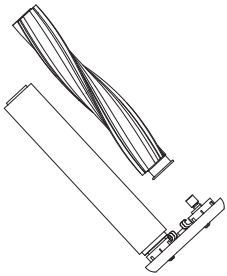

⚠ Suggerimento:

Il rullo a setole morbide si posiziona anteriormente. Non si raccomanda di lavarlo con acqua.

Il rullo a fibre in carbonio può essere lavato con acqua. Una volta asciutto, si può reinserire e utilizzare contemporaneamente al rullo a setole morbide.

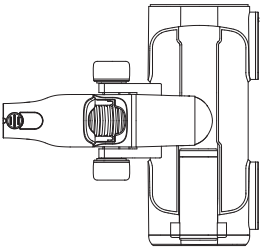

La parte elettrica della spazzola a doppio rullo si trova all'interno. È vietato lavarla. Pulire delicatamente con un panno.

3.2.2 Pulizia e conservazione della spazzola elettrica morbida

1. Far scorrere il pulsante di sbloccaggio nella direzione delle freccia e contemporaneamente ruotare la copertura laterale della spazzola;

2. Estrarre il rullo (in questa fase uscirà della polvere);

3. Rimuovere dal rullo tutti i residui grossolani, come capelli, peli di animali, ecc.;

4. Ripetere l'operazione al contrario, inserire il rullo nella struttura e assicurarsi che sia fissato (si deve sentire un click).

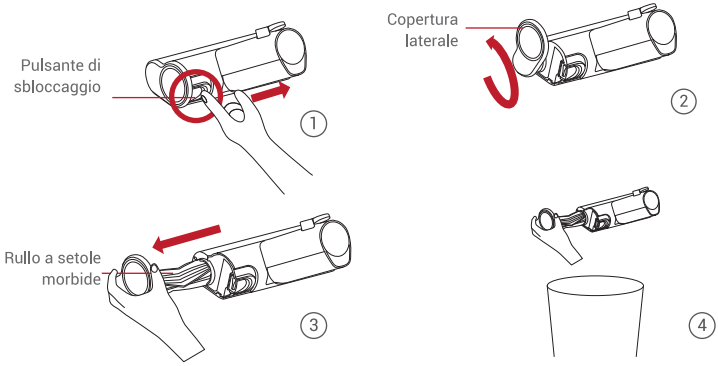

4. Analisi e gestione di guasti

Questo manuale è esclusivo per il modello SpeedyLux.

Errore / Problematica	Possibile origine	Soluzione
La scopa elettrica non funziona	1. Batteria scarica. 2. C'è un ostruzione	1. Ricaricare 2. Localizzare e rimuovere il blocco
Aspirazione debole	1. Filtri ostruiti o alloggio contenitore polvere pieno 2. La spazzola è ostruita	1. Svuotare alloggio contenitore polvere e lavare i filtri 2. Pulire la spazzola
Rumori insoliti	Il rullo è ostruito	1. Localizzare e rimuovere il blocco 2.Contattare l'assistenza

Segnalazione di errore su display OLED

L'angolo in basso a sinistra mostra un difetto nella ricarica	La temperatura dell'ambiente circostante è troppo alta o bassa	Spostare il macchinario in un ambiente con temperatura compresa tra 0 ~ 45°C
L'angolo in basso a sinistra mostra il difetto nella ricarica e lo schermo si spegne dopo due secondi	1. Utilizzo di un cavo di alimentazione non originale 2. La temperatura circostante è troppo alta o bassa	1. Utilizzare il cavo di alimentazione originale 2. Spostare il macchinario in un ambiente con temperatura compresa tra 0 ~ 45°C
Schermo nero	1. Batteria scarica. La temperatura circostante è troppo alta o bassa 2. Temperatura circostante troppo alta o bassa	1. Spostare il macchinario in un ambiente con temperatura compresa tra 0 ~ 45°C 2. Spostare il macchinario in un ambiente con temperatura compresa tra 0 ~ 45°C
Lo schermo mostra che la spazzola si è bloccata	Spazzola bloccata o ostruita	Pulire la spazzola
Il display mostra l'alloggio Contenitore Polvere	Alloggio non inserito	Si prega di inserire l'alloggio Contenitore Polvere prima dell'utilizzo

Se le problematiche non si risolvono, contattare l'assistenza.

5. Componenti chimici dei materiali

Nome della parte	Elementi o sostanze tossiche o pericolose					
	Piombo (Pb)	Mercurio (Hg)	Cadmio (Cd)	Cromo esavalente (CrVI)	Bifenile polibromurati (PBB)	Eteri bifenile polibromurati (PBDE)
Plastica	O	O	O	O	O	O
Macchinario elettrico	O	O	O	O	O	O
Scheda di circuito	×	O	O	O	O	O
Cavo	O	O	O	O	O	O
Parti in metallo	×	O	O	O	O	O
Batteria	O	O	O	O	O	O

Questo modulo è stato compilato in conformità con le disposizioni SJ/T 11364.

O : Indica che il contenuto della sostanza pericolosa è in maniera omogenea in tutte le parti del materiale inferiore al limite delle direttive 2011/65/EU, 2015/863/EU.

× : Indica che la sostanza pericolosa è presente in maniera omogenea in una parte del materiale oltre al limite definito dalle direttive 2011/65/EU, 2015/863/EU.

La produzione soddisfa i requisiti di sicurezza ambientale RoHS e le sostanze pericolose contenute in alcuni componenti non possono essere sostituite secondo gli attuali standard tecnici internazionali. I periodi di utilizzo ecocompatibile di questo prodotto si riferiscono al periodo di tempo sicuro durante il quale il macchinario non rilascerà le sostanze o gli elementi pericolosi contenuti nei suoi componenti.

AVVERTENZA:

Questo macchinario ha una batteria in litio. Quando si desidera smaltire il prodotto, per evitare di inquinare l'ambiente, non gettare la batteria insieme ad altri rifiuti domestici.

Portare il prodotto in discarica.

ENG

LUX INTERNATIONAL AG
NEUE WINTERTHURERSTRASSE 30
CH-8304 WALLISELLEN / ZÜRICH
SWITZERLAND
Tel: +41 41 768 88 88
E-MAIL: CONTACT@LUXINTERNATIONAL.COM
WWW.LUXINTERNATIONAL.COM

AT

LUX ÖSTERREICH GMBH
CONCORDE BUSINESS PARK 1/B3/31
2320 SCHWECHAT, ÖSTERREICH
TEL.: +43 (1) 706 42 52
E-MAIL: OESTERREICH@LUXAUSTRIA.AT
WWW.LUXINTERNATIONAL.COM/AT

CH

LUX GENERALVERTRETUNG SCHWEIZ
VERTRETEN DURCH:
JSK MARKETING GMBH
BAUMGARTENSTRASSE 331
CH-4715 HERBETSWIL (SO)
TEL: +41 (62) 557 12 69
E-MAIL: JSK-MARKETING@BLUEWIN.CH

CZ

LUX CZECH S.R.O.
PODĚBRADSKÁ 786/65A
198 00, PRAHA 9 – HLOUBĚTÍN
TEL: +420 220 000 871
E-MAIL: INFO@LUXCZECH.CZ
WWW.LUXCZECH.CZ

DE

ALLCLEAN REINIGUNGS- UND
UMWELT-TECHNIK GMBH
STEINBERGSTRASSE 3
04288 LEIPZIG
+49 (0) 34297 609 610
E-MAIL: INFO@ALLCLEAN.DE
WWW.LUXINTERNATIONAL.COM/DE

ES

LUX WELITY SPAIN SL
CALLE PEZ VOLADOR 32, BAJO C
ES - 28007 MADRID
TEL: 91 557 1128
WWW.LUX.ES

FI

L&D DIRECT OY
MERIVIRTA 9; 02320 ESPOO'
FINLAND
TEL: 0207638399
E-MAIL: ASIAKASPALVELU@LUXKOTI.FI
WWW.LUXKOTI.FI

FR

LUX FRANCE
36 RUE DE LA GARE D'IVOY
F-18380 IVOY LE PRE
TEL: 02 4858 0455
WWW.FRANCE-PURIFICATION.COM

IT

DES SRL
VIA PERUGINO 10
24068 SERIATE (BG) • ITALIA
TEL: 800 098 436
E-MAIL: INFO@DES-LUX.IT
WWW.VIVERESANO.EU

HU

LUX HUNGÁRIA KERESKEDELMI KFT.
JÁVOR UTCA 5/A.
1145 BUDAPEST
MAGYARORSZÁG
TEL: +36 1 422 4444
E-MAIL: INFO@LUXHUNGARIA.HU
WWW.LUXHUNGARIA.HU

NO

LUX NORGE AS
KNIVEVEIEN 29
NO-3036 DRAMMEN
TEL. (+47) 22 74 99 90
E-MAIL: POST@LUX.NO
WWW.LUXINTERNATIONAL.COM

PL

LUX WELITY POLSKA SP. Z O.O.
MIĘDZYBORSKA 27A
PL-60-162 POZNAŃ
+48 61 22 177 99
E-MAIL: BIURO@LUXPOLSKA.PL
WWW.LUXWELITY.PL