SpeedyLux

Bedienungsanleitung

Dieses Dokument ist ein allgemeines Handbuch für den Speedylux. Die spezifische Konfiguration des von Ihnen gekauften Geräts entnehmen Sie bitte der Packliste.

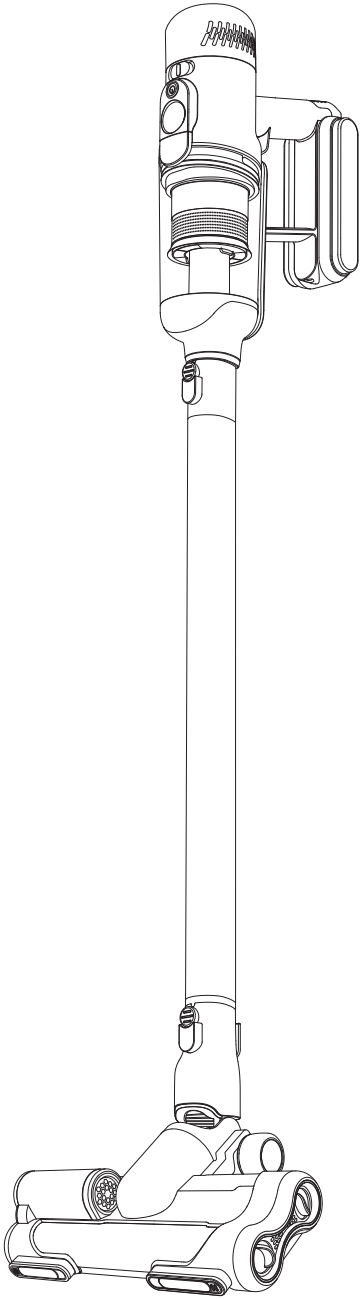

INHALT

1. Sicherheitshinweise und Vorsichtsmassnahmen--18

2. Produkterkennung und Anleitung ----------19

2.1.Hauptteil ---------- 19

2.2.Konfigurationsabschnitt ---------- 21

2.2.1.Detaillierte Konfigurationsanweisungen ---------- 21

2.2.2.Anweisungen zum Laden / Anbringen an der Wand ---------- 23

3. Anweisungen zur Produktreinigung und -wartung --- 24

3.1.Reinigung und Wartung des Hauptteils ---------- 24

3.1.1.Reinigung des Staubbechers ---------- 24

3.1.2.Wartung und Anleitung zum Laden und Entladen ---------- 25

3.2. Anweisungen zur Reinigung und Wartung des Bürstenkopfes ---------- 27

3.2.1.Reinigung und Wartung der elektrischen Doppelwalzen-Bodenbürste ---------- 27

3.2.2.Reinigung und Wartung der elektrischen Milbenbürste ---------- 28

4. Analyse und Behandlung von häufigen Fehlern ---- 28

5. Giftige Chemikalien ---------- 30

1. Sicherheitshinweise und Vorsichtsmassnahmen

Dieses Gerät kann von Kindern ab 8 Jahren und Personen mit eingeschränkter körperlicher, sensorischer oder geistiger Leistungsfähigkeit oder mangelnder Erfahrung und Kenntnis verwendet werden, wenn sie eine Aufsicht oder Anweisung zur sicheren Verwendung des Geräts erhalten haben und die daraus resultierenden Gefahren verstehen. Kinder dürfen nicht mit dem Gerät spielen. Reinigung und Wartung durch den Benutzer dürfen nicht von Kindern ohne Aufsicht durchgeführt werden.

Dieses Gerät enthalt Batterien, die nur von Fachleuten ausgetauscht werden können.

WARNUNG: Verwenden Sie zum Aufladen des Akkus nur das abnehmbare Netzteil YLJX II AY-E350100, ZD024M3501 00EU, das mit diesem Gerat geliefert wurde.

Schalten Sie das Gerät aus, bevor Sie es reinigen oder warten.

1. Dieses Gerät kann von Kindern sowie von Personen mit verringerten physischen, sensorischen oder mentalen Fähigkeiten oder Mangel an Erfahrung und Wissen benutzt werden, wenn sie beaufsichtigt oder bezüglich des sicheren Gebrauchs des Geräts unterwiesen wurden und die daraus resultierenden Gefahren verstehen.

2. Dieses Produkt ist nur für den Einsatz in trockener und nicht für den Einsatz in der feuchter Umgebung geeignet.

3. Verwenden Sie das Produkt nicht zur Entfernung von heissen Gegenständen wie z.B. brennenden Zigaretten, Streichhölzern, Kohle oder irgendwelcher heissen, rauchenden oder brennenden Gegenständen.

4. Wenden Sie das Produkt nicht auf den Körperteilen wie z.B. Haare, Finger oder anderen Stellen am Körper an.

5. Verwenden Sie das Produkt nicht zur Beseitigung von scharfen Gegenständen wie z.B. Glassplittern, Nadeln, Klammern usw. Das Gerät könnte beschädigt werden.

6. Wenn die Temperatur des Produkts zu hoch ist und der Motor rauscht, sollten Sie das Produkt sofort ausschalten.

7. Überprüfen Sie regelmässig den Staubbehälter und reinigen Sie ihn rechtzeitig, um die Verringerung der Lebenszeit des Produkts zu vermeiden.

8. Überprüfen Sie regelmässig die Bürste und das Rohr und reinigen Sie sie rechtzeitig, um die Verringerung der Saugkraft des Produkts zu vermeiden.

9. Verwenden Sie keine Schmiermittel, Reinigungsmittel usw. bei der Reinigung des Produkts.

10. Bei Beschädigung des Produkts wenden Sie sich bitte an unseren Kundendienst damit es fachmännisch repariert wird.

2. Produkterkennung und Anleitung

2.1 Hauptteil

Dieses Dokument ist ein allgemeines Handbuch für den Speedylux. Die spezifische Konfiguration des von Ihnen gekauften Geräts entnehmen Sie bitte der Packliste.

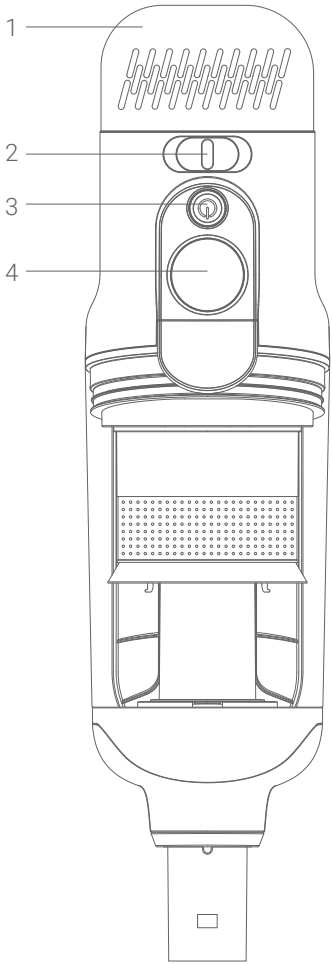

1 HEPA

Das eingebaute HEPA-Luftaustrittsfach kann zum Öffnen gedreht werden.

Es wird empfohlen, das Gerat alle drei Monate zu reinigen.

2 Speed-Taste

Wischen Sie nach links und rechts, um die Saugkraft anzupassen. Es verfügt über einen niedrigen Gang (Modus mit langer Lebensdauer), einen automatischen Gang (die Staubmenge wird intelligent erfasst, wenn sich der Schieber in der Mitte befindet, und die Saugleistung wird automatisch angepasst) und einen hohen Gang (Modus mit hoher Saugleistung).

3 Schalter

Drücken Sie den Schalter, um das Gerat einzuschalten. Drücken Sie ihn erneut, um es auszuschalten.

4 OLED-Bildschirmversion

Die Anzeigeinhalte umfassen: Gangstatus, Ladestatus, Echtzeitstrom, intelligente Erinnerung, intelligente Staubsensor, Staubfallerinnerung, Reinigungserinnerung, Aufforderung zur Staubbecherinstallation und weitere Angaben.

❺ Handgriff

Der Handgriff dieses Geräts ist mit einer antistatischen Folie versehen.

❻ Batterie

Der eingebaute Lithium-Ionen-Akku darf nicht in der Nähe von Feuer oder anderen Wärmequellen (z.B. Heizkörpern) aufgeladen oder gelagert werden. Andernfalls besteht Überhitzungsgefahr.

❼ Ladebuchse

Bitte verwenden Sie zum Aufladen das Netzteil Speedylux.

❽ Staubbecherteil

Der Staubbehälter wird mit eingebauten Magneten und magnetischer Installation bequem und schnell auf- und abmontiert. (Siehe Reinigung + Wartung 3-1).

❾ Mundstück

Kann direkt mit dem kleinen Bürstenkopf und der elektrischen Milbenbürste verbunden werden. Kann auch mit dem Verlängerungsrohr aus Metall verbunden werden, um die elektrische Bodendüse zu verwenden.

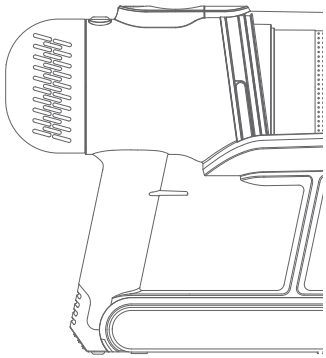

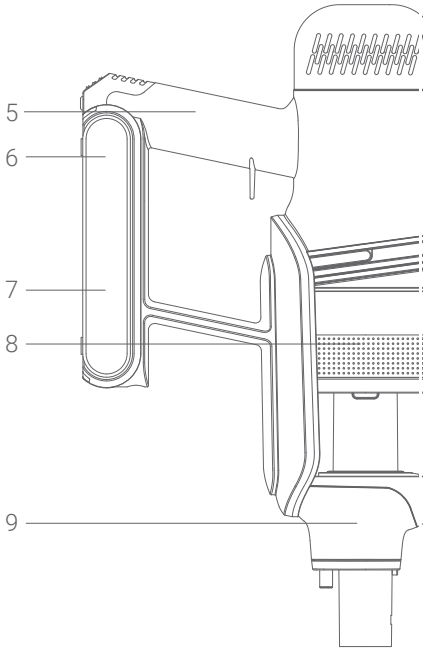

2.2 Konfigurationsabschnitt

Dieses Dokument ist ein allgemeines Handbuch für den Speedylux. Die spezifische Konfiguration des von Ihnen gekauften Geräts entnehmen Sie bitte der Packliste.

2.2.1 Detaillierte Konfigurationsanweisungen

Verlängerungsrohr aus Metall

Zur Verbindung des Hauptgeräts mit einem Bürstenkopf.

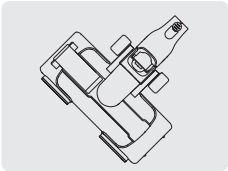

Doppelrollige elektrische Bodenbürste

Die elektrische Bodenbürste ist mit vorderen und hinteren Doppelwalzenbürsten ausgestattet. Die vordere Walzenbürste ist eine weiche Stapelwalze und die hintere Walzenbürste ist eine Kohlefaser-Borstenwalze. Sie eignet sich hauptsachlich zur Reinigung von Fussböden, Bodenfliesen und kurzfaserigen Teppichen.

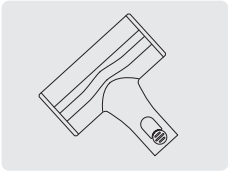

Elektrische Milbenbürste

Kann direkt mit dem Hauptgerät oder über das Verlängerungsrohr mit dem Hauptgerät verbunden werden. Geeignet für die gründliche Reinigung von Stoffen und anderen Stoffoberflachen wie Matratzen, Sofas und Autositzen.

⚠ Verwenden Sie keine anfälligen Materialien (wie Seide und Seide), um Beschädigungen zu vermeiden.

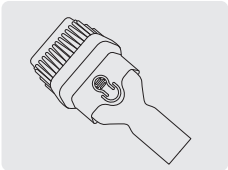

2-in-1-Weithalsbürste

Drücken Sie die mittlere Taste des Bürstenkörpers, um die Borsten herauszuziehen bzw. zurückzuziehen.
Kann direkt mit dem Hauptgerät oder über das Verlängerungsrohr mit dem Hauptgerät verbunden werden. Das Zurückziehen der Bürste eignet sich hauptsächlich zum Reinigen eines grossen Bereichs wie z. B. eines Schreibtischs oder einer Arbeitsplatte verwendet werden.
Die Bürstenverlängerung eignet sich hauptsächlich zum Reinigen der Oberfläche von unregelmässigen Gegenständen wie Vorhängen, Tastaturen, Kronleuchtern usw. verwendet werden.

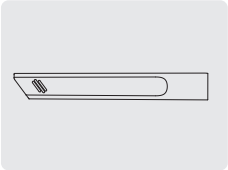

Flache Düse

Kann direkt mit dem Hauptgerät oder über das Verlängerungsrohr mit dem Hauptgerät verbunden werden. Die Düse ist vor allem zur Reinigung von engen Bereichen wie Lücken und Fensterschlitzen geeignet.

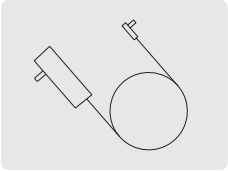

Netzteil

Schliessen Sie zum Laden das Haushaltsnetzteil und den Speedylux-Host zum Laden an.

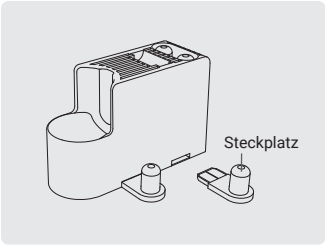

Aufbewahrungs- / Ladestation

Dient zum Speichern der Produktkonfiguration und Laden des Hosts. Während des Ladevorgangs müssen Sie zuerst das Netzteil an die Speicher- / Ladestation anschliessen und dann die Maschine entsprechend der Position des zu ladenden Rumpfs aufstellen.
Setzen Sie zur seitlichen Aufbewahrung die Ladestation in die Seite der Ladestation ein und bewahren Sie sie auf.

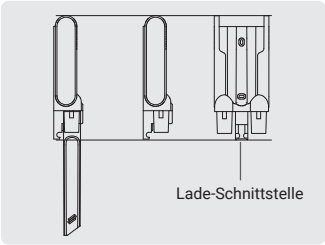

Wand- / Ladestation

Dient zur Aufbewahrung und Aufladung des Hauptgeräts.
Das untere Ende der Wandhalterung kann mit der Aufbewahrungsflachdüse und der weichen Federbürste verbunden werden.
Während des Ladevorgangs müssen Sie zuerst den Netzadapter an den Ladeadapter des Wand- / Ladegestells anschliessen und dann die Maschine entsprechend der Rumpfposition aufhängen.

2.2.2 Anweisungen zum Laden / Anbringen an der Wand

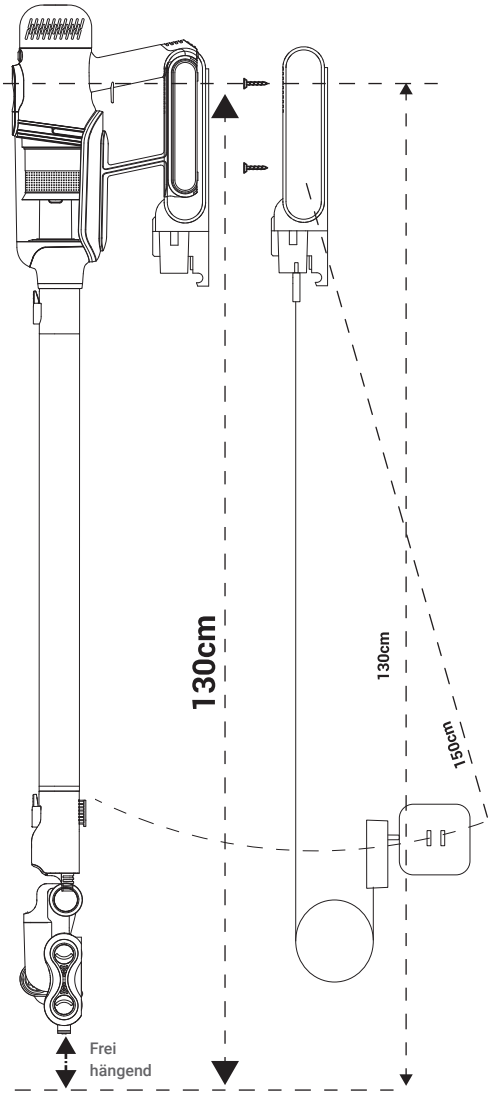

Installationsschritte:

Diese Wandhalterung erfordert eine Lochmontage an der Wand mit Dehnschrauben. Bitte überprüfen Sie Ihre Packliste für diese Konfiguration und Schrauben.

1. Bestätigen Sie die Lochposition: Halten Sie die Wandhalterung fest und verwenden Sie die Schraubenlöcher im oberen Teil der Wandhalterung zum Positionieren. Es wird empfohlen, die Wandhalterung 130 cm über dem Boden zu positionieren und die Schraubenlöcher im unteren Teil der Wandhalterung zu überprüfen.

2. Verwenden Sie einen Bohrer (nicht im Lieferumfang enthalten) mit einem Bohrer von 5 mm, um Löcher an der bestätigten Lochposition zu bohren.

3. Setzen Sie den Expansionsstift in das Loch ein, schwenken Sie die Wandhalterung in die entsprechende

Position und ziehen Sie die Schrauben aus dem Loch der Wandhalterung mit einem Kreuzschlitzschraubendreher fest.

4. Passen Sie die Wandhalterung nach links und rechts an, um sie vertikal zu halten, und ziehen Sie dann die Schrauben fest, um die Installation der Wandhalterung abzuschliessen.

5. Stecken Sie den Gleichstromstecker des Netzteils in den unteren Schlitz der Wandhalterung, drehen Sie ihn und befestigen Sie ihn. Wenn ein Ladevorgang erforderlich ist, wird das Netzteil an das Netzteil angeschlossen und der Host wird zum Laden natürlich von oben nach unten in die Wandhalterung gesteckt.

Vorschlag:

Stellen Sie das Wand- / Ladegestell zum bequemen Laden innerhalb eines Abstands von 150 cm zur Steckdose auf.

3. Anweisungen zur Produktreinigung und -wartung

3.1 Reinigung und Wartung des Hauptteils

3.1.1 Reinigung des Staubbechers

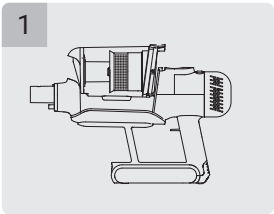

Heben Sie den gesamten Staubbecher an. Der Magnetbecher ist zwischen dem Staubbecher und dem Körper installiert.

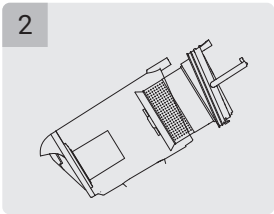

Halten Sie den Staubbehälter fest, ziehen Sie am Filtergriff und entnehmen Sie die gesamte Filterbaugruppe.

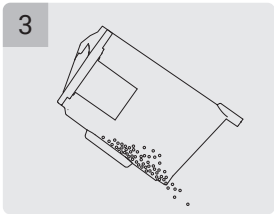

Entleeren Sie den Staubbecher.

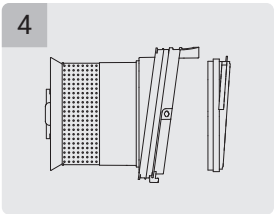

Die Filterbaugruppe besteht aus einem Zyklonfilter und einem Zuluftfilter HEPA. Der Zuluftfilter HEPA kann direkt entnommen und gereinigt werden.

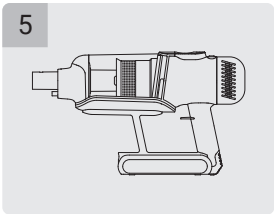

Im Rumpf befindet sich ein Stromkreis. Spülen Sie den Rumpf nicht mit Wasser ab, sondern wischen Sie ihn vorsichtig mit einem Lappen ab.

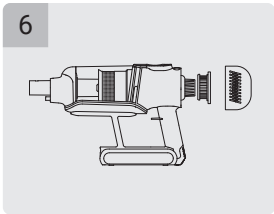

Der HEPA-Luftauslassrahmen kann gedreht und entfernt werden, und der eingebaute HEPA-Luftauslass kann zur Reinigung direkt herausgezogen werden.
Der HEPA-Filter sollte ca. 3 Monate gereinigt werden.

Hinweis:

1. Um den normalen Gebrauch des Produkts zu gewährleisten, reinigen und warten Sie das Luftfiltermodul nach einer bestimmten Nutzungsdauer (abhängig von der Umgebung und der Häufigkeit des Produktgebrauchs).

2. Der Staubbehälter, der Zyklonfilter und der HEPA-Filter können mit Wasser gewaschen werden. Trocknen Sie das Filtermodul nach dem Waschen vollständig, bevor Sie es wiederverwenden, um den internen Stromkreis nicht zu beschädigen.

Wir empfehlen Ihnen, den Einlass-Filter halbjährlich und den Auslassfilter jährlich auszuwechseln.

3.1.2. Wartung und Anleitung zum Laden und Entladen

Laden Einführung

1. Um die Transportsicherheit zu gewährleisten, ist das Produkt bei der Auslieferung nicht vollständig aufgeladen. Es wird empfohlen, das Gerät nach Erhalt für mindestens 4 Stunden zu Laden.

2. Um den Schutz zu gewährleisten, unterbricht dieses Produkt nach dem vollständigen Aufladen automatisch die Stromversorgung und die Ladeanzeige schaltet sich nach etwa 10 Sekunden ab.

3. Es gibt drei Lademethoden für diese Produktserie. Wählen Sie Ihre Lademethode gemäss der Packlistenkonfiguration des gekauften Produkts.

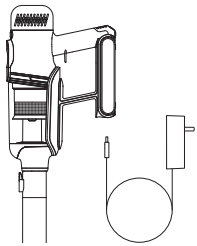

Inline-Aufladung

Schliessen Sie das Netzteil an eine Haushaltsstromversorgung an und stecken Sie den Gleichstromstecker in den Ladeanschluss des Hosts.

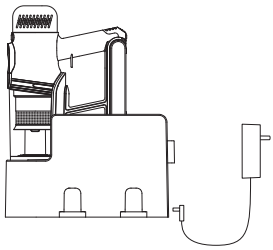

Laden in der Halterung

Schliessen Sie das Netzteil an die Haushaltsstromversorgung an, stecken Sie den Gleichstromstecker in den Ladeanschluss der Ladebasis. Platzieren das Hauptgerät im entsprechenden Steckplatz, um es zu laden.

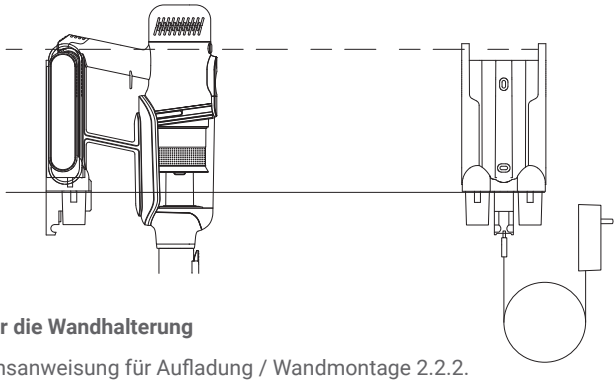

Laden über die Wandhalterung

Installationsanweisung für Aufladung / Wandmontage 2.2.2.

Stecken Sie den Gleichstromstecker des Netzteils in den Steckplatz der Wandhalterung. Platzieren Sie das Hauptgerät in der Wandhalterung, um es aufzuladen.

Laden Einführung

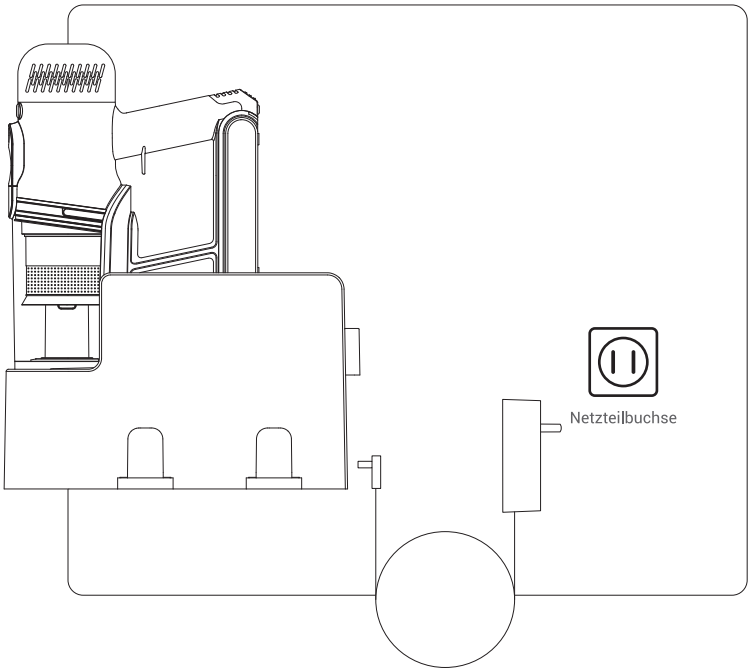

Hinweise zum Laden:

1. Wenn Sie den Staubsauger nach dem vollständigen Aufladen längere Zeit nicht benutzen, ziehen Sie bitte den Netzstecker aus der Steckdose.

2. Stellen Sie den Lade- / Aufbewahrungsbasis nicht an einem Ort auf, der direktem Sonnenlicht oder hohen Temperaturen ausgesetzt ist. Laden Sie das Gerat bei einer Raumtemperatur von 5 ° C bis 36 ° C auf, um Gefahren beim Laden zu vermeiden.

3. Stellen Sie den Staubsauger auf die Lade- / Aufbewahrungsbasis. Das Produkt stoppt automatisch und wechselt in den Lademodus.

4. Während des Ladevorgangs steigen die Temperatur des Hauptgeräts und des Netzteils. Das ist normal und kein Grund zur Sorge.

5. Die Lade- und Nutzungszeiten ändern sich aufgrund des Einflusses der eigenen Temperatur des Produkts.

6. Während des Ladevorgangs (wenn das Hauptgerät nicht vollständig aufgeladen ist) kann der Host zur Verwendung entfernt werden. Die Laufzeit ist jedoch kürzer.

7. Verwenden Sie den Netzadapterstecker oder das Netzkabel nicht, wenn es beschädigt ist.

8. Dieses Produkt kann nur mit dem im Lieferumfang enthaltenen Original-Netzteil aufgeladen werden. Die Verwendung anderer Netzteile kann das Produkt beschädigen.

3.2 Anweisungen zur Reinigung und Wartung des Bürstenkopfes

Dieses Dokument ist ein allgemeines Handbuch für den Speedylux. Die spezifische Konfiguration des von Ihnen gekauften Geräts entnehmen Sie bitte der Packliste.

3.2.1 Reinigung und Wartung der elektrischen Doppelwalzen-Bodenbürste

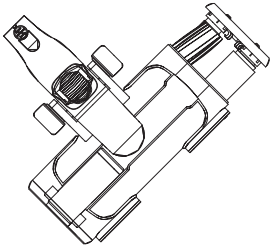

Die elektrische Doppelwalzen-Bodenbürste kann gereinigt werden, indem Sie die Walzenbürstenwelle an der Seite mit Daumen und Zeigefinger herausziehen.

Drücken Sie die beiden Knöpfe an der Seitenabdeckung von aussen nach innen und ziehen Sie den Bürstenkörper heraus. Klappen Sie bei der Installation die Bodenbürste mit der Unterseite nach oben und setzen Sie die Doppelrollenbürste ein. Drücken Sie die Endkappe zurück. Die Schnalle prallt ab und schnallt automatisch zu.

Die Walzenbürste ist in einen Teil aus weichem Samt und einen anderen Teil aus Kohlefaser unterteilt. Nehmen Sie die Endkappe ab. Zwischen dem Bürstenkörper und der Endkappe befindet sich ein Schlitz. Drehen Sie die Endkappe in die entsprechende Position.

Installieren oder entfernen Sie die Rollenbürste.

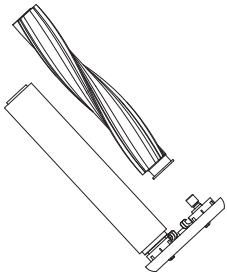

⚠ Hinweis:

Die weiche Samtbürste wird während der Installation auf die Vorderseite der Bodenbürste gelegt. Es wird nicht empfohlen, die Samtbürste mit Wasser zu waschen.

Der Kohlenstoffrollenbürstenkörper kann mit Wasser gewaschen werden und muss danach gründlich getrocknet werden. Nach dem Trocknen kann es zusammen mit der weichen Samtbürste installiert und verwendet werden.

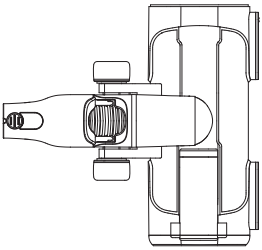

Die elektrische Doppelwalzenmasse bürstet den Nachschaltkreis im Hohlraum. Waschen ist strengstens untersagt. Vorsichtig mit einem Lappen abwischen.

3.2.2 Reinigung und Wartung der elektrischen Milbenbürste

1. Ziehen Sie den Entriegelungsknopf in Pfeilrichtung und drehen Sie gleichzeitig die seitliche Abdeckung der Milbenbürste.

2. Ziehen Sie die Walzenbürste aus der Milbenbürste (Hinweis: Beim Herausziehen tritt etwas Staub aus).

3. Entfernen Sie die verwickelten Haare, Tierhaare oder Ablagerungen von der Walzenbürste ab und entfernen Sie den Staub.

4. Kehren Sie den Vorgang um, setzen Sie die Walzenbürste wieder in den Bürstenkörper ein und vergewissern Sie sich, dass sie richtig sitzt (ein Klicken ist zu hören, wenn die Walzenbürste richtig sitzt).

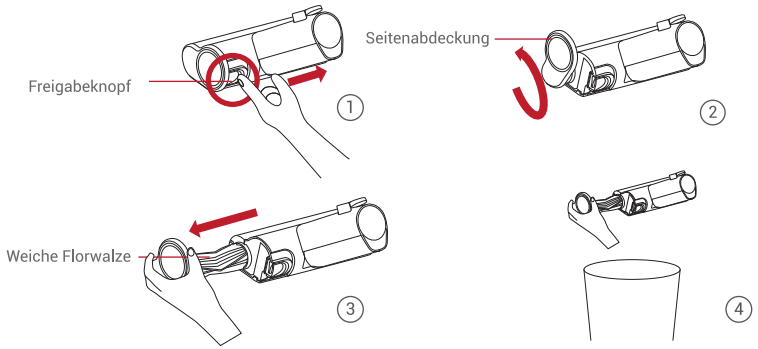

4. Analyse und Behandlung von häufigen Fehlern

Dieses Dokument ist ein allgemeines Handbuch für den Speedylux. Die spezifische Konfiguration des von Ihnen gekauften Geräts entnehmen Sie bitte der Packliste.

Fehler	Ursachen	Lösung
Der Staubsauger funktioniert nicht	1. Batterie ungenügend geladen	1. Laden Sie das Hauptgerät über die Ladestation
	2.Saugeinlass ist verstopft	2.Saugeinlass reinigen
Die Saugwirkung des Geräts verringert sich	1. Anhäufung des Staub im Staubbehälter und Filter	1. Staubbehälter und Filter reinigen
	2.Bürstenkopf von Fäden und Haaren gestopft	2.Bürstenkopf reinigen
Motorgeräusche	Blockierung in Düse, Rohr oder Bürste	Entfernung der Blockade

Fehlerbeschreibung des OLED-Displays

In der unteren linken Ecke des Displays wird ein Ladefehler angezeigt	Die Ladeumgebungstemperatur ist zu hoch oder zu niedrig	Bitte bringen Sie das Produkt zum Laden auf die Umgebungstemperatur von 0 ~ 45°C
In der unteren linken Ecke des Displays wird der Ladefehler angezeigt , und nach 2 Sekunden ist der Bildschirm leer	1. Es wird kein Original-Netzteil verwendet 2. Die Umgebungstemperatur ist zu hoch oder zu niedrig	1. Verwenden Sie zum Laden bitte das Original-Netzteil 2. Bitte bringen Sie das Produkt zum Laden in eine Umgebungstemperatur von 0 ~ 45°C
Schwarzer Bildschirm	1. Kein Strom mehr 2. Die Umgebungstemperatur ist zu hoch oder zu niedrig	1. Verwenden Sie zum Laden bitte das Original-Netzteil 2. Bitte bringen Sie dieses Produkt zum Laden in eine Umgebungstemperatur von 0 ~ 45°C
Das Display zeigt an, dass die Bodenbürste blockiert ist	Bodenbürste ist verstopft oder festgefahren	Die Bodenbürste muss gereinigt werden und kann danach wiederverwendet werden
Das Display zeigt an, dass der Staubbecher vor dem Gebrauch installiert werden muss	Kein Staubbecher installiert	Bitte installieren Sie den Staubbecher, bevor Sie das Gerät verwenden.

Wenn das oben genannte Problem nicht behoben ist, dann wenden Sie sich bitte an den LUX Kundendienst.

5. Giftige Chemikalien

Komponente	giftige und schädliche Stoffe					
	Blei (Pb)	Queck-silber (Hg)	Cadmium (Cd)	Hexavalen-tes Chrom (CrVI)	Multi-Bromine Biphenyl (PBB)	Zwei-Bromo-phe nyl-iither (PBDE)
Plastik	0	0	0	0	0	0
Elektrische Maschinen	0	0	0	0	0	0
Leiterplatte	X	0	0	0	0	0
Kabellinie	0	0	0	0	0	0
Metallteile	X	0	0	0	0	0
Akku	0	0	0	0	0	0

Dieses Formular wird nach den Bestimmungen der SJ/t 11364 erstellt.

O: Der Gehalt des gefährlichen Stoffes in allen homogenen Materialien des Bauteils liegt unter dem in 2011/65/EU, 2015/863/EU festgelegten begrenzten Bedarf.

X: Der Gehalt des gefährlichen Stoffes mindestens in einem homogenen Material des Bauteils überschreitet die in 2011/65/EU, 2015/863/EU angegebene Grenz Anforderung.

Dieses Produkt entspricht den RoHS-Umweltschutzanforderungen, einige schädliche Stoffe können unter den aktuellen internationalen technischen Standards nicht ersetzt werden

Die übliche Nutzungsdauer des Produktes wird als die sichere Lebensdauer des Produktes definiert, das schädliche Stoffe oder Elemente unter normalen Betriebsbedingungen enthält.

⚠ HINWEIS:

Dieses Produkt verfügt über eine eingebaute Lithiumbatterie. Zerlegen Sie bei der Entsorgung dieses Produkts nicht den Akku und entsorgen sie ihn nicht zusammen mit dem anderen Hausmüll, um eine Umweltverschmutzung zu vermeiden.

Bitte bringen Sie es zur Entsorgung an eine dafür vorgesehene Stelle.

ENG

LUX INTERNATIONAL AG
NEUE WINTERTHURERSTRASSE 30
CH-8304 WALLISELLEN / ZÜRICH
SWITZERLAND
Tel: +41 41 768 88 88
E-MAIL: CONTACT@LUXINTERNATIONAL.COM
WWW.LUXINTERNATIONAL.COM

AT

LUX ÖSTERREICH GMBH
CONCORDE BUSINESS PARK 1/B3/31
2320 SCHWECHAT, ÖSTERREICH
TEL.: +43 (1) 706 42 52
E-MAIL: OESTERREICH@LUXAUSTRIA.AT
WWW.LUXINTERNATIONAL.COM/AT

CH

LUX GENERALVERTRETUNG SCHWEIZ
VERTRETEN DURCH:
JSK MARKETING GMBH
BAUMGARTENSTRASSE 331
CH-4715 HERBETSWIL (SO)
TEL: +41 (62) 557 12 69
E-MAIL: JSK-MARKETING@BLUEWIN.CH

CZ

LUX CZECH S.R.O.
PODĚBRADSKÁ 786/65A
198 00, PRAHA 9 – HLOUBĚTÍN
TEL: +420 220 000 871
E-MAIL: INFO@LUXCZECH.CZ
WWW.LUXCZECH.CZ

DE

ALLCLEAN REINIGUNGS- UND
UMWELT-TECHNIK GMBH
STEINBERGSTRASSE 3
04288 LEIPZIG
+49 (0) 34297 609 610
E-MAIL: INFO@ALLCLEAN.DE
WWW.LUXINTERNATIONAL.COM/DE

ES

LUX WELITY SPAIN SL
CALLE PEZ VOLADOR 32, BAJO C
ES - 28007 MADRID
TEL: 91 557 1128
WWW.LUX.ES

FI

L&D DIRECT OY
MERIVIRTA 9; 02320 ESPOO'
FINLAND
TEL: 0207638399
E-MAIL: ASIAKASPALVELU@LUXKOTI.FI
WWW.LUXKOTI.FI

FR

LUX FRANCE
36 RUE DE LA GARE D'IVOY
F-18380 IVOY LE PRE
TEL: 02 4858 0455
WWW.FRANCE-PURIFICATION.COM

IT

DES SRL
VIA PERUGINO 10
24068 SERIATE (BG) • ITALIA
TEL: 800 098 436
E-MAIL: INFO@DES-LUX.IT
WWW.VIVERESANO.EU

HU

LUX HUNGÁRIA KERESKEDELMI KFT.
JÁVOR UTCA 5/A.
1145 BUDAPEST
MAGYARORSZÁG
TEL: +36 1 422 4444
E-MAIL: INFO@LUXHUNGARIA.HU
WWW.LUXHUNGARIA.HU

NO

LUX NORGE AS
KNIVEVEIEN 29
NO-3036 DRAMMEN
TEL. (+47) 22 74 99 90
E-MAIL: POST@LUX.NO
WWW.LUXINTERNATIONAL.COM

PL

LUX WELITY POLSKA SP. Z O.O.
MIĘDZYBORSKA 27A
PL-60-162 POZNAŃ
+48 61 22 177 99
E-MAIL: BIURO@LUXPOLSKA.PL
WWW.LUXWELITY.PL